Rectangular Handrail Tubing

Code No.: SSTREC21XX

*see online for available finishes

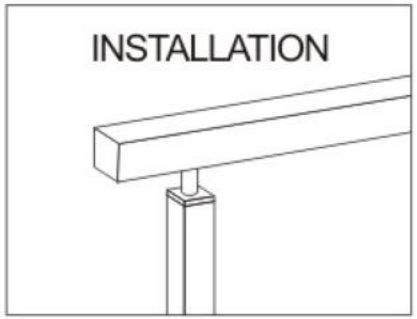

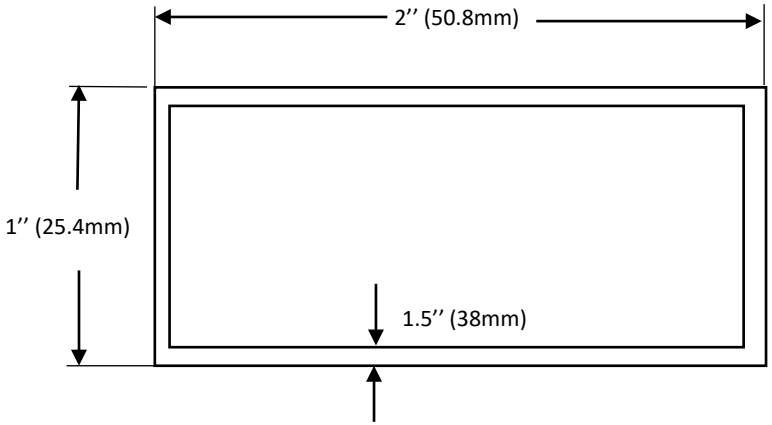

Tube rectangulaire pour main courante

Code No.: SSTREC21XX
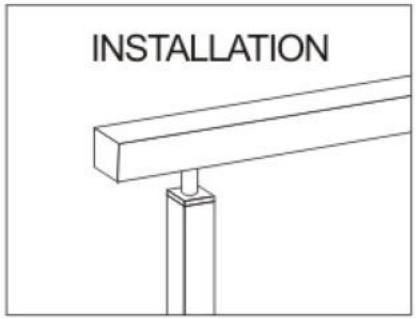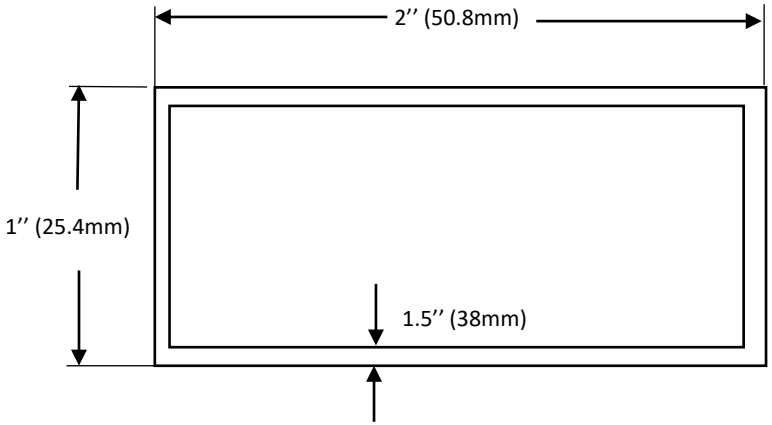
*Voir en ligne les finis disponibles